Узел крепления полосы до 40 мм на фасаде здания

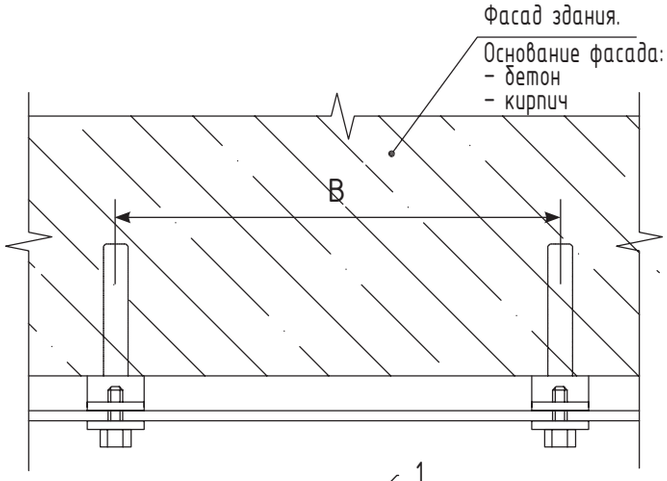

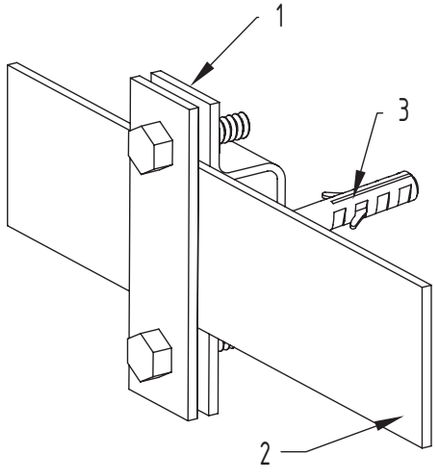

Применяемые материалы

Поз.	Наименование	Артикул	Ед. изм.	Вес, кг
1	Держатель для полосы	31540	шт.	0,066
2	Полоса	4х25, 4х30, 4х40	кг	4х25 мм – 0,78 кг/м.пог. 4х30 мм – 0,94 кг/м.пог. 4х40 мм – 1,26 кг/м.пог.
3	Дюбель-гвоздь 8х60	–	шт.	0,0085

Примечание:
"В" – шаг установки держателей (устанавливаются не реже чем 1 шт. на 1 м.пог.).
Позиция "3" – дюбель-гвоздь 8х60 мм в комплект поставки не входит.

Согласовано

Взам. инв. №

Подпись и дата

Инв. № подл.

Изм	Лист	№ докум.	Подпись	Дата	Узел крепления полосы до 40 мм на фасаде здания		
Разраб.					Держатели проводника	Лит	Лист 124 / Листов 174
Пров.							
Н.контр.							
Утвердил							

Формат А4